EQUAL
CON PANNELLATURA

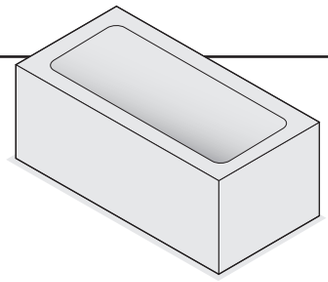

PILETTA E SIFONE INCLUSI

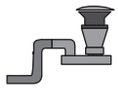

PILETTA: **UP & DOWN** - IN TINTA
CAPACITÀ AL TROPPO PIENO: 274 LITRI
PORTATA SCARICO: 40 lt / min
REGOLAZIONE PIEDINI: 10 mm

ARTICOLI

EQUAL1L 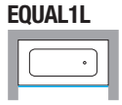	EQUAL2L 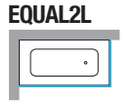
EQUAL3L 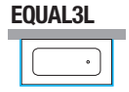	EQUAL4L 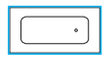

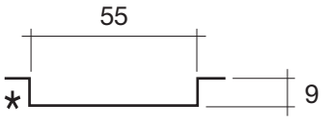

Dimensioni Minime

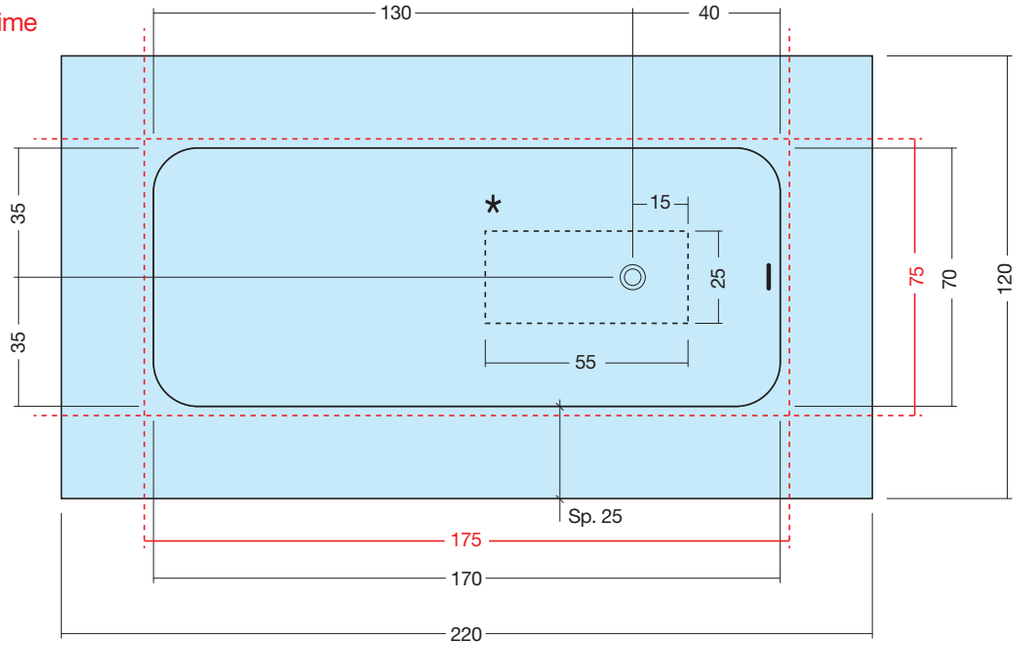

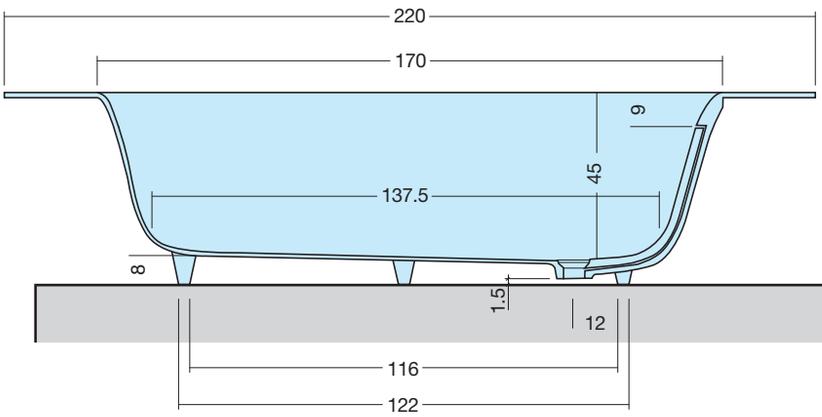

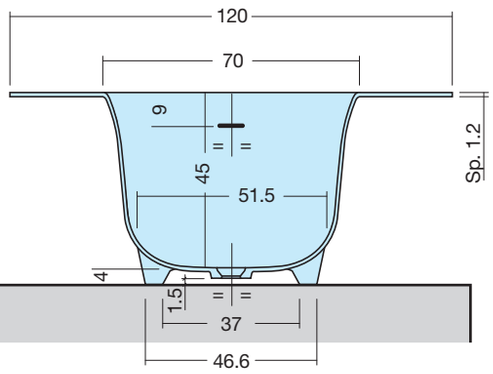

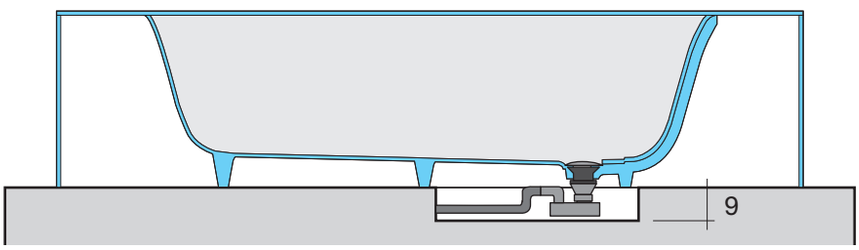

DISENIA®
ARCHITECTURAL SHOWERS

DISENIA SRL Via Antonio Carpenè, 21 - 33070 Brugnera (PN) - Italy
T. (+39) 0422 742242 - www.disenia.it - info@disenia.it

REV. 1/07/2020